LÄPPÄVENTTIILIT

WOUTER WITZEL

Malli EVS DN 50 - 1400 (2” - 56”)

02WW-EVS1

OMINAISUUDET

Rungon tyyppi	DN 50 - 600 (2” - 24”): Välilaippamalli (lyhyt rakennepituus), keskitetty, kumivuorattu DN 700 - 1400 (28” - 56”): Välilaippamalli (lyhyt rakennepituus) poratuilla tai kierteisillä asennusreijillä, keskitetty, kumivuorattu
Käyttökohteet*	Sulkuventtiili (on/off) ja/tai säätöventtiili
Asennus	Laippojen väliin
Laippaliitännät*	PN 6 / 10 / 16 / 20 / ANSI Class 150 / JIS 5 / 10 / 16
Sulkeutumispaine*	2.5 / 6 / 10 / 16 bar
Tiiveysluokka	ISO 5208, Rate A (kaksisuuntainen tiiveys)
Rakennemitat	ISO 5752 / EN 558. **Huom!** DN 1400: Tehtaan standardi
Tyyppihyväksynnät*	KIWA, DVGW, WRC, XVGW, JKR, LRS, DNV, ABS, BV, GL, RIN, NKK, RMRS + DN 50 - 600: UL, FM, VdS
Käyttötavat*	Manuaalinen, sähköinen, pneumaattinen tai hydraulinen

* Määriteltävä tilattaessa

OSAT

Ref.	Osa
1	Kara
2	Holkki
3	O-rengas
4	Kumivuorattu runko
5	Laakeri
6	Kartiosokka
7	Läppä
8	Kara
10	Tiivisterengas
11	Tulppa
12	Laakeri
13	Suojakansi
14	Ruuvi
15	Ruuvi
16	Kaulusholkki
17	O-rengas
18	Rengas
19	Tiiviste

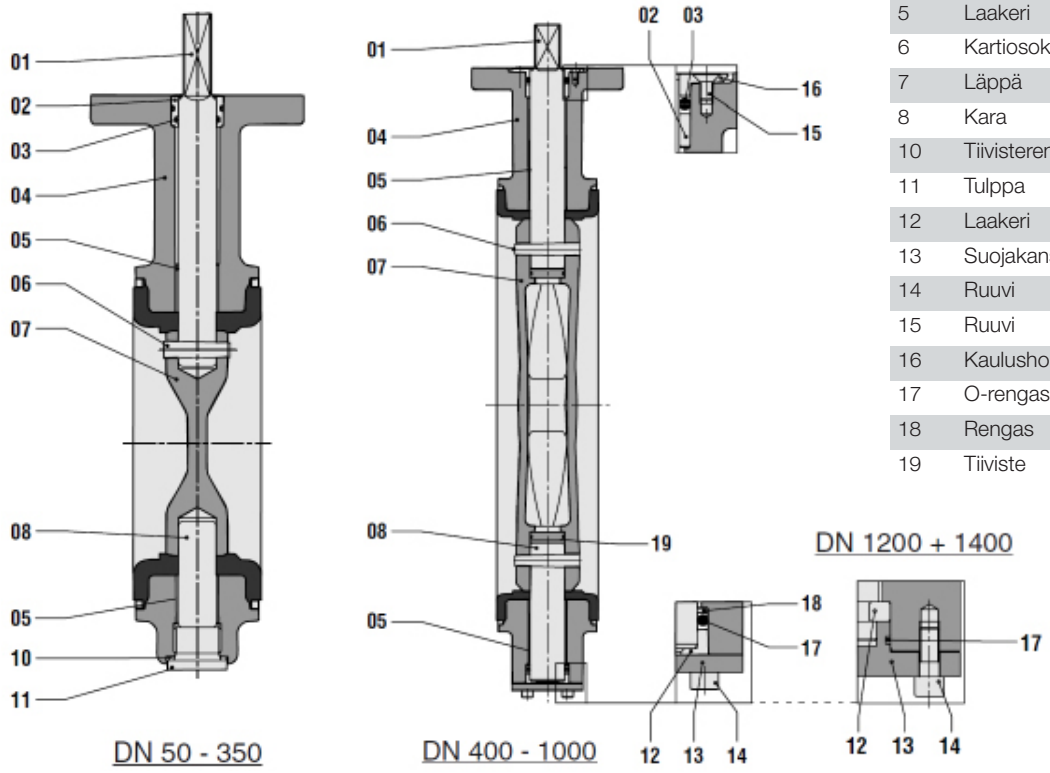

Kaikki mitat, painot ja muut tekniset tiedot sitoumuksetta.

LÄPPÄVENTTIILIT

WOUTER WITZEL

Malli EVS DN 50 - 600 (2” - 24”)

02WW-EVS2

MITAT JA PAINOT

DN 50 - 300

kohdistus rungon ympärille

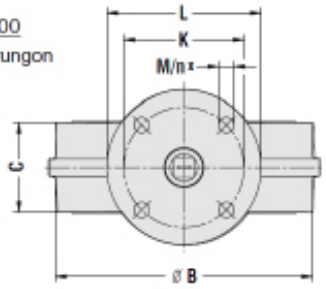

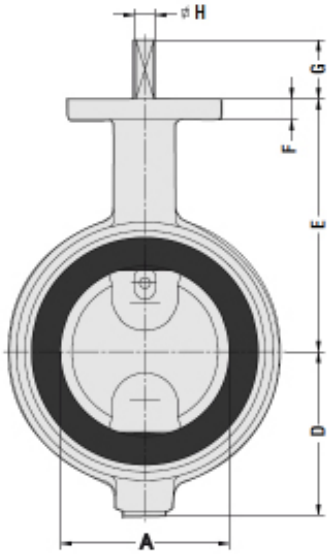

Suositeltu asento horisontaaliseen putkeen asennettaessa

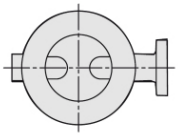

Läpän liikeradat + laippojen pultitus

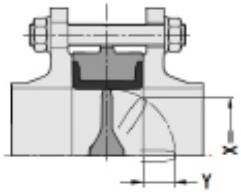

DN 350 - 600

kohdistusreijillä

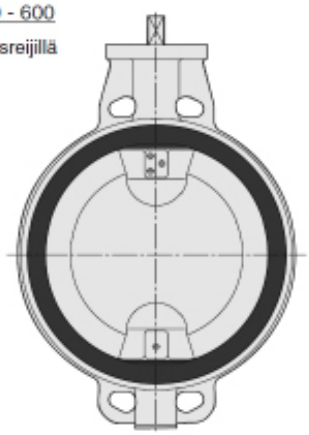

DN	NPS	A	B	C	D	E	F	G	H	K	L	M	n	ISO 5211	X	Y	kg
40	1 1/2”	50	*100	**43	63	118	12	34	10	70	90	9	4	F07	25	4	2,6
50	2”	50	100	43	63	118	12	34	10	70	90	9	4	F07	25	4	2,6
65	2 1/2”	65	115	46	71	126	12	34	10	70	90	9	4	F07	46	10	3,2
80	3”	80	130	46	78	133	12	34	10	70	90	9	4	F07	66	17	3,5
100	4”	100	150	52	98	147	12	34	12	70	90	9	4	F07	86	24	4,5
125	5”	125	182	56	109	160	12	34	12	70	90	9	4	F07	112	35	6,3
150	6”	150	210	56	133	180	14	34	16	70	90	9	4	F07	140	47	8,8
200	8”	200	262	60	158	204	14	34	16	70	90	9	4	F07	191	70	13,2
250	10”	250	315	68	194	245	15	45	24	102	125	11	4	F10	241	91	22
300	12”	300	371	78	219	270	15	45	24	102	125	11	4	F10	290	111	32
350	14”	336	405	78	256	315	15	45	24	102	125	11	4	F10	327	129	40
400	16”	386	470	102	308	363	25	50	30	140	175	17	4	F14	373	142	75
450	18”	436	522	114	334	388	25	50	30	140	175	17	4	F14	421	161	90
500	20”	486	576	127	360	413	25	50	30	140	175	17	4	F14	470	180	120
600	24”	586	672	154	426	510	25	50	40	140	175	17	4	F14	566	216	180

Kaikki mitat, painot ja muut tekniset tiedot sitoumuksetta.

LÄPPÄVENTTIILIT

WOUTER WITZEL

Malli EVS DN 700 - 1400 (28” - 56”)

02WW-EVS3

MITAT JA PAINOT

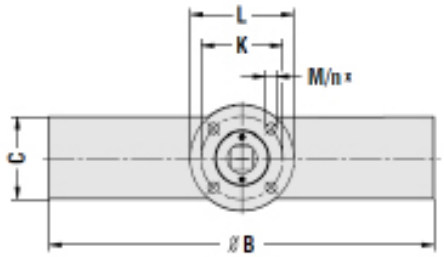

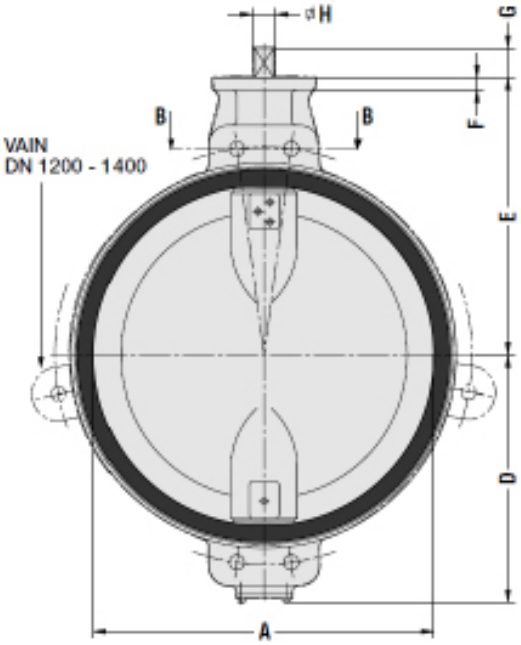

Suositeltu asento horisontaaliseen putkeen asennettaessa

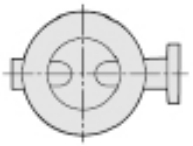

Laippojen pultitus

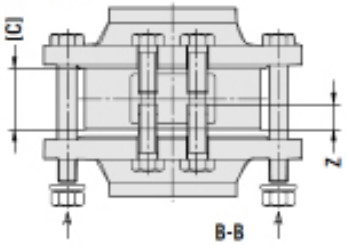

+ KOHDISTUSREIKIEN KIERTEIDEN PITUUDET (mm):

DN		Z PN 6	Z PN 10	Z PN 16
700	28"	+	+	60
750	30"	+	+	+
800	32"	+	+	+
900	36"	+	52	59
1000	40"	51	51	58
1200	48"	44	52	63
1400	56"	56	63	71

Läpän liikeradat

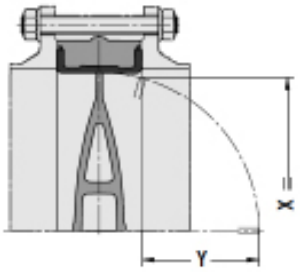

DN	NPS	Pmax	A	B	C	D	E	F	G	H	K	L	M	n	ISO 5211	X	Y	kg
700	28”	16 bar	686	776	165	480	560	25	60	46	165	210	21	4	F16	666	261	295
750	30”	16 bar	736	826	190	520	585	25	60	46	165	210	21	4	F16	666	261	295
800	32”	16 bar	786	880	190	525	610	25	60	46	165	210	21	4	F16	763	298	345
900	36”	16 bar	886	980	203	635	690	30	90	60	254	300	17	8	F25	863	342	475
1000	40”	10 bar	986	1085	216	685	740	30	90	60	254	350	17	8	F25	973	390	635
1000	40”	16 bar	986	1085	216	685	740	30	90	60	298	350	21	8	F30	973	390	635
1200	48”	10 bar	1186	1300	254	870	855	35	85	75	298	415	21	8	F30	1159	466	1500
1200	48”	16 bar	1186	1300	254	870	855	35	85	75	356	415	31	8	F35	1159	466	1500
1400	56”	10 bar	1386	1500	*250	980	955	35	85	75	356	415	31	8	F35	1364	568	1900
1400	56”	16 bar	1386	1500	*250	980	955	35	100	90	356	415	31	8	F35	1364	568	1900

Huom! Välikoot (esim. DN 650/20”, DN 850/34”, DN 1100/44”) saatavana tilauksesta

* Tehtaan standardi

Kaikki mitat, painot ja muut tekniset tiedot sitoumuksetta.